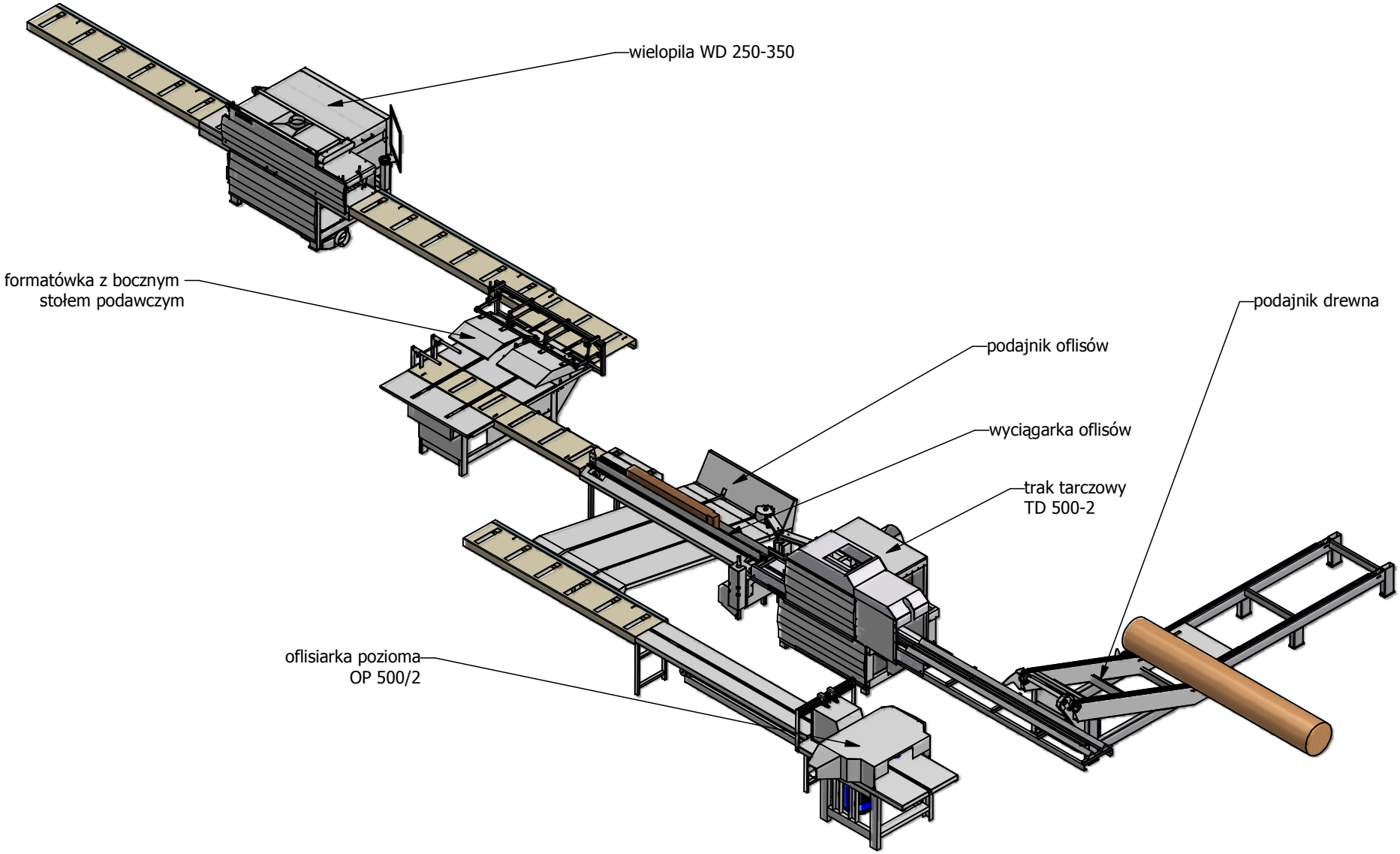
wielopila WD 250-350
formatówka z bocznym stołem podawczym
podajnik drewna
podajnik oflisów
wyciągarka oflisów
trak tarczowy TD 500-2
oflisiarka pozioma OP 500/2